Перв. примен.

Справ. №

Подп. и дата

Инв. № дубл.

Взам. инв. №

Подп. и дата

Инв. № подл.

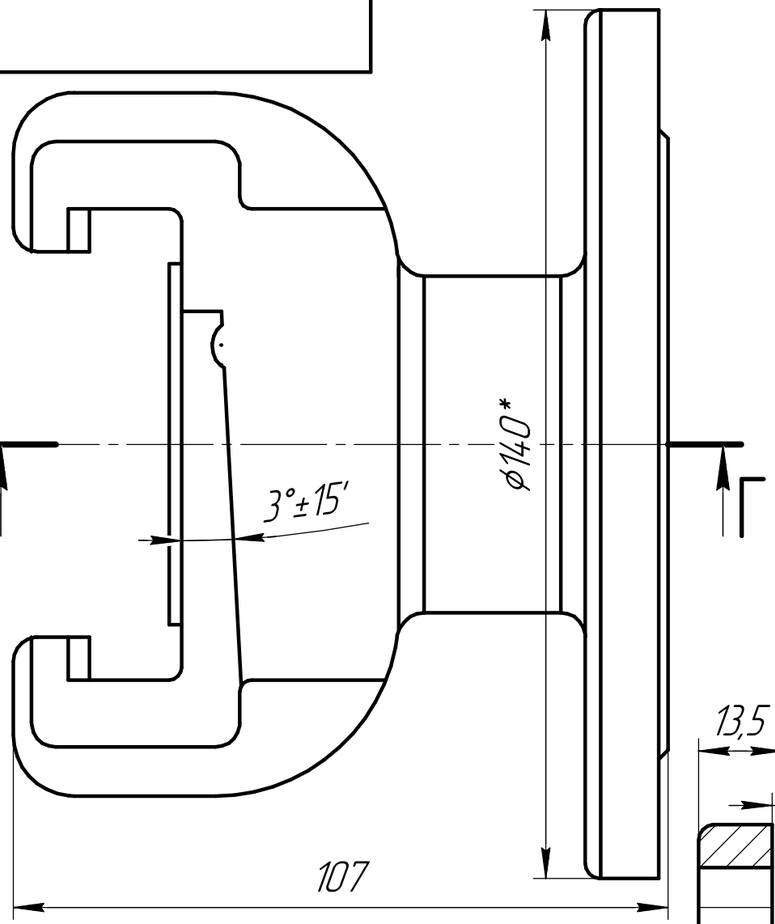

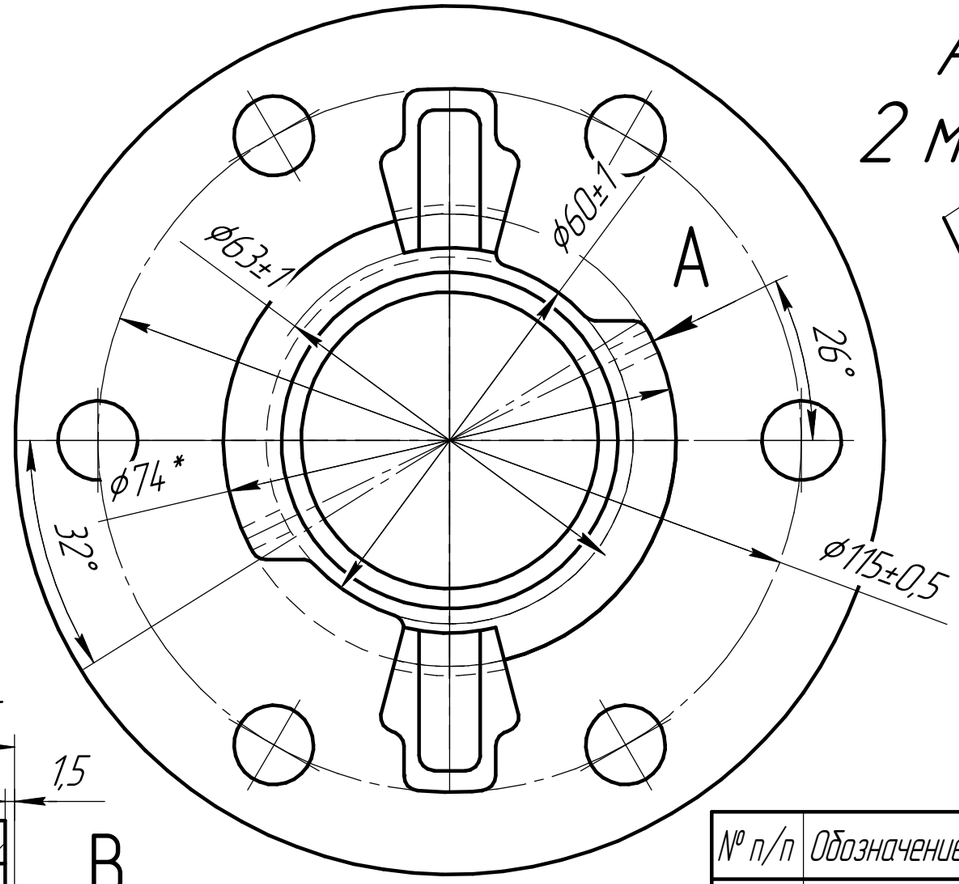

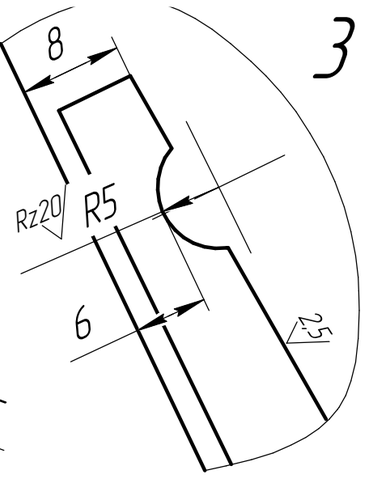

A(2:1)
2 места

B(4:1)
3 канавки

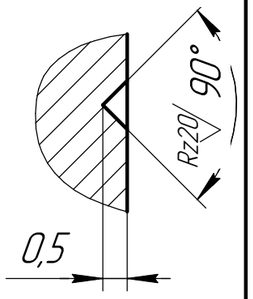

Б(2:1)
2 места

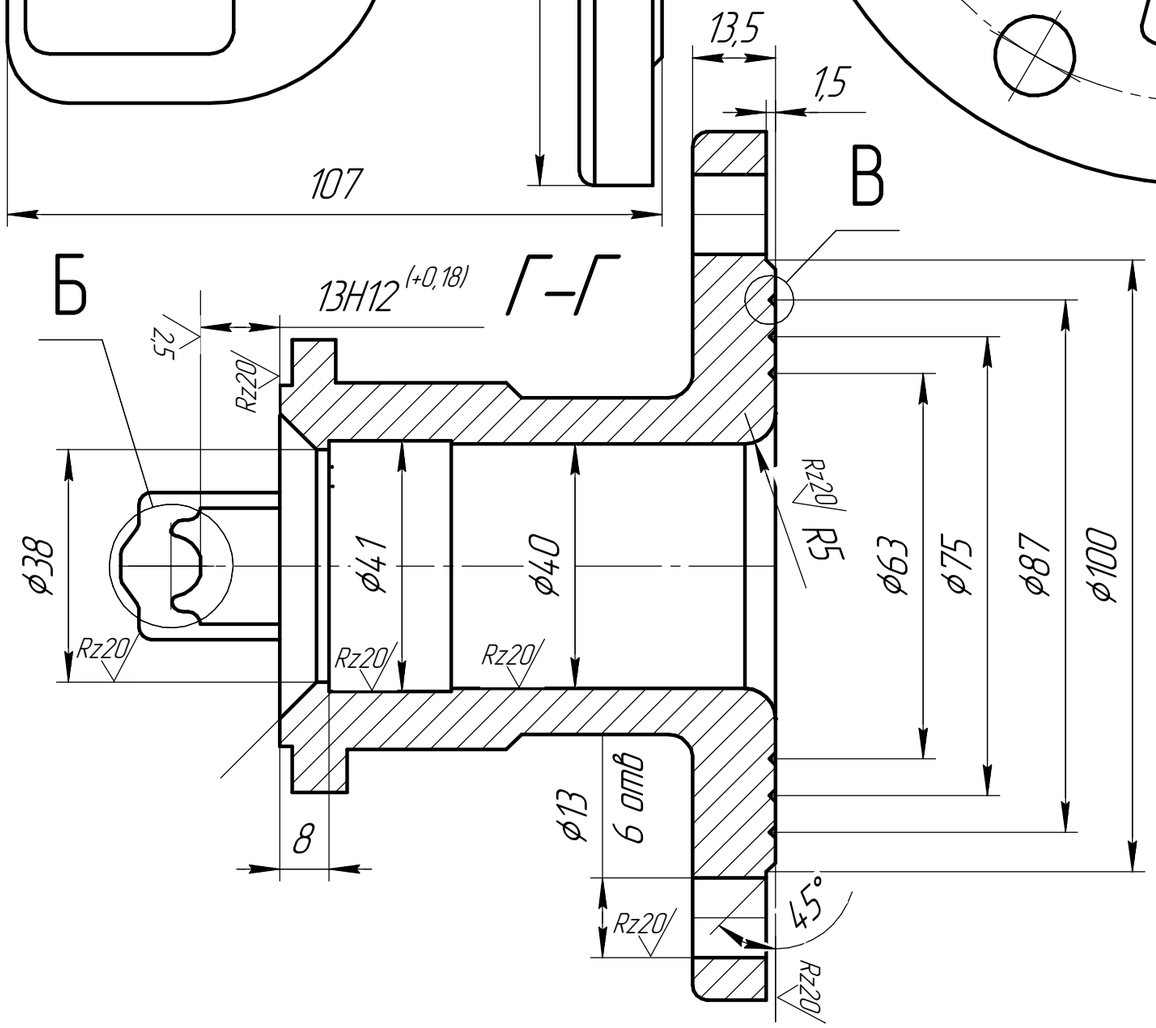

№ п/п	Обозначение	Материал
1	Гайка 2-40/140	Сталь 10Х18Н11БЛ ГОСТ 977-88
2	Гайка 2-40/140-01	латунь ЛЦ16К4; ЛЦ40С ГОСТ17711-73.

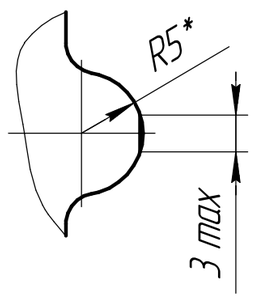

1. *Размеры для справок.
2. H14, h14, $\pm \frac{IT14}{2}$.
3. Острые кромки притупить 0,3х45°.
4. Испытать на прочность гидравлическим давлением 15 bar.
5. Испытать на герметичность давлением воздуха 10 bar пузырьковым методом, компрессионным способом в течении 10мин.

Изм.	Лист	№ докум.	Подп.	Дата
Разраб.		Рожнов		28.09.17
Пров.		Малюк		
Т.контр.				
Н.контр.				
Утв.		Гордцнов		

Гайка РОТ 2-40 с фланцем ϕ140 мм
ГОСТ19334-73

Лит.	Масса	Масштаб
	2,3	1:1
Лист	Листов 1	

См. таблицу

ООО"Криосиб"

Копировал

Формат А3