СПТП.384.000-отп

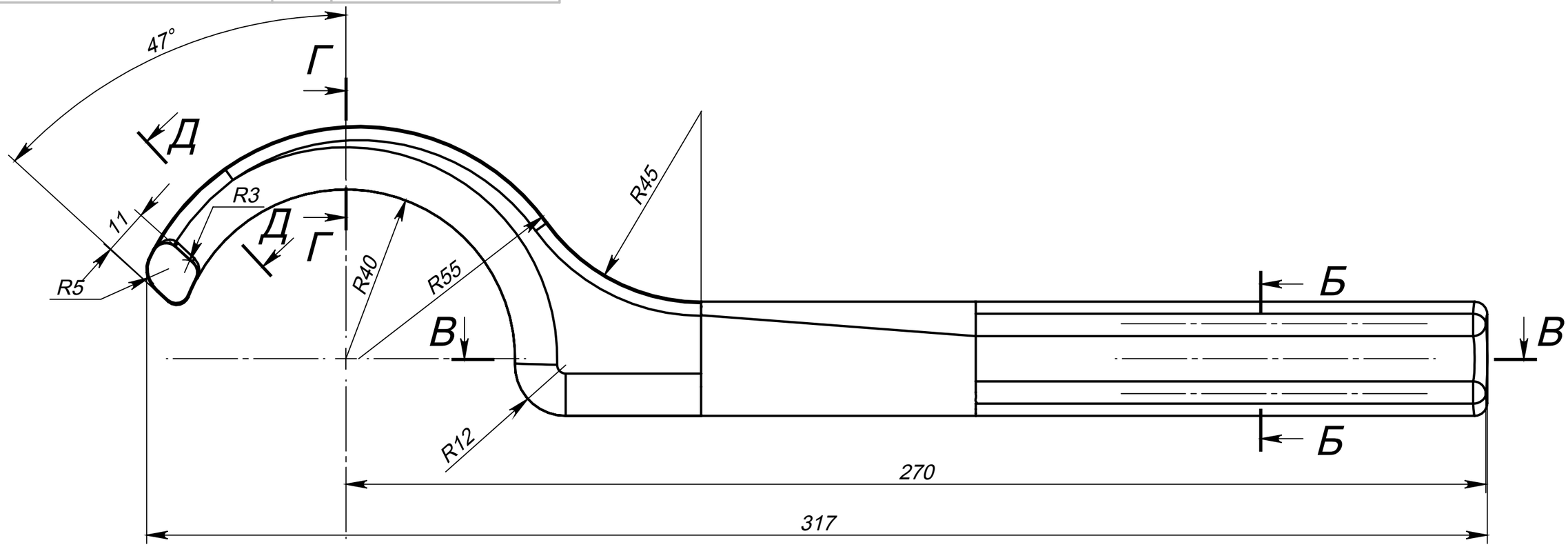

А

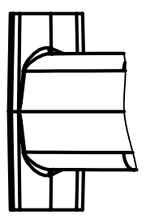

В-В

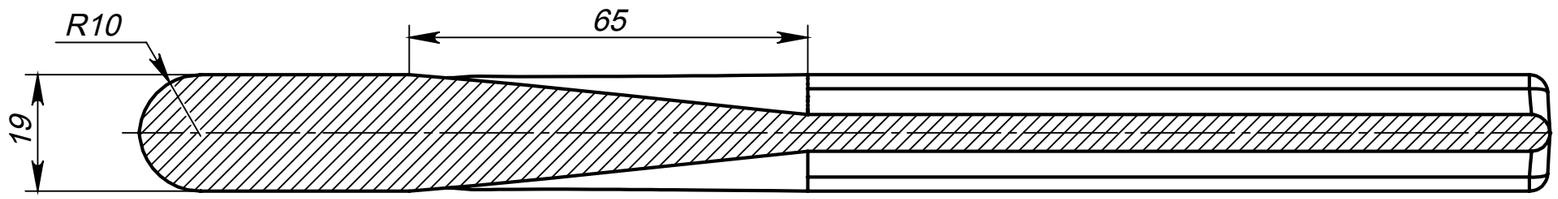

Д-Д

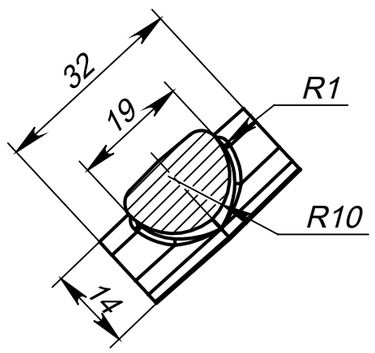

Г-Г

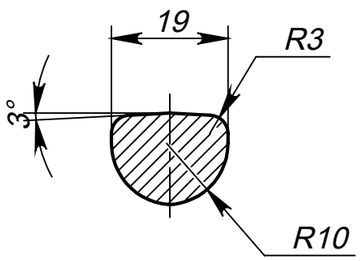

Б-Б

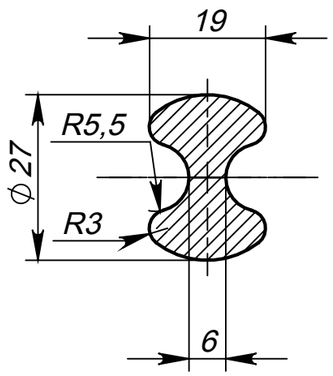

1. Точность отливки 8-0-0-8 ГОСТ 26645-85
2. Неуказанные предельные отклонения по H14, h14, ±IT14/2
3. * Размеры для справок
4. Неуказанные литейные уклоны 3°
5. Неуказанные литейные радиусы 3 мм

Изм	Лист	№ докум.	Подп.	Дата	Ключ специальный для гайки EIGA DN 60	Лит.	Масса	Масштаб
Разраб.							1	1:1
Пров.						Листов 1		
Т.контр.								
Н.контр.					Латунь ЛС59-1 ГОСТ 1020-77			
Утв.								

Перв. примен. | Справ. № | Подп. и дата | Инв. № дубл. | Взам. инв. № | Подп. и дата | Инв. № подл.

Копировал: Формат А3